Der Ersatzteilekatalog gilt für folgende Artikel:

13204	Impressa E9 platin UL (618 B2)

Die Varianten-Kennzeichnungen bedeuten:

/x	Zusammenhängende Teile
REP	Aufgearbeitete Teile

(1) Gehäuseteile und Wassertank

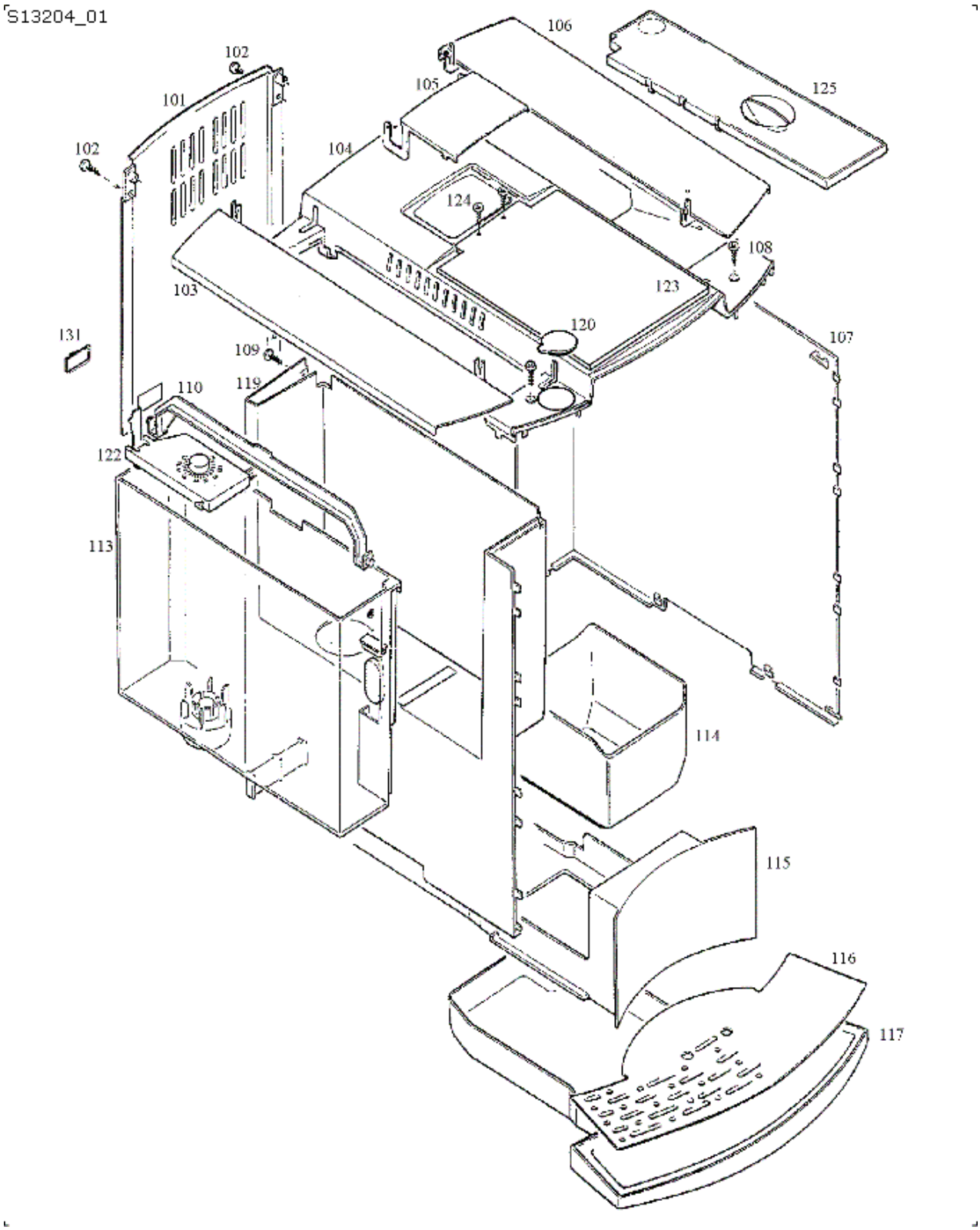

Art.-Nr.	Pos	Bezeichnung	Variante	Lager	SC
	0101	Rückwand schwarz		X	
	0102	Ovalsicherungsschraube 3x13		X	
	0103	Wassertankdeckel schwarz		X	
	0104	Geräteabdeckung schwarz		X	
	0104	Geräteabdeckung schwarz	/2	X	
	0105	Pulverschachtdeckel schwarz		X	
	0105	Pulverschachtdeckel schwarz	/2	X	
	0106	Bohnenbehälterdeckel schwarz		X	
	0107	Seitenwand rechts schwarz		X	
	0108	Schraube KST/PT 3		X	
	0109	Ovalsicherungsschraube 3x13		X	
	0110	Griff Wassertank schwarz		X	
	0113	Wassertank kpl.montiert		X	
	0114	Tresterbehälter schwarz		X	
	0115	Tresterschale schwarz		X	
	0116	Tropfblech Inox			
	0117	Auffangschale schwarz		X	
	0119	Seitenwand links schwarz		X	
	0120	Abdeckstopfen Servicestecker		X	
	0122	Spannbügel schwarz		X	
	0123	Tassenabstellfläche inox	/2	X	
	0124	Schraube KST 3x12	/2	X	
	0125	Aromaschutzdeckel farblos		X	
	0131	Abdeckkappe		X	

(2) Gehäuseteile

S13204_02

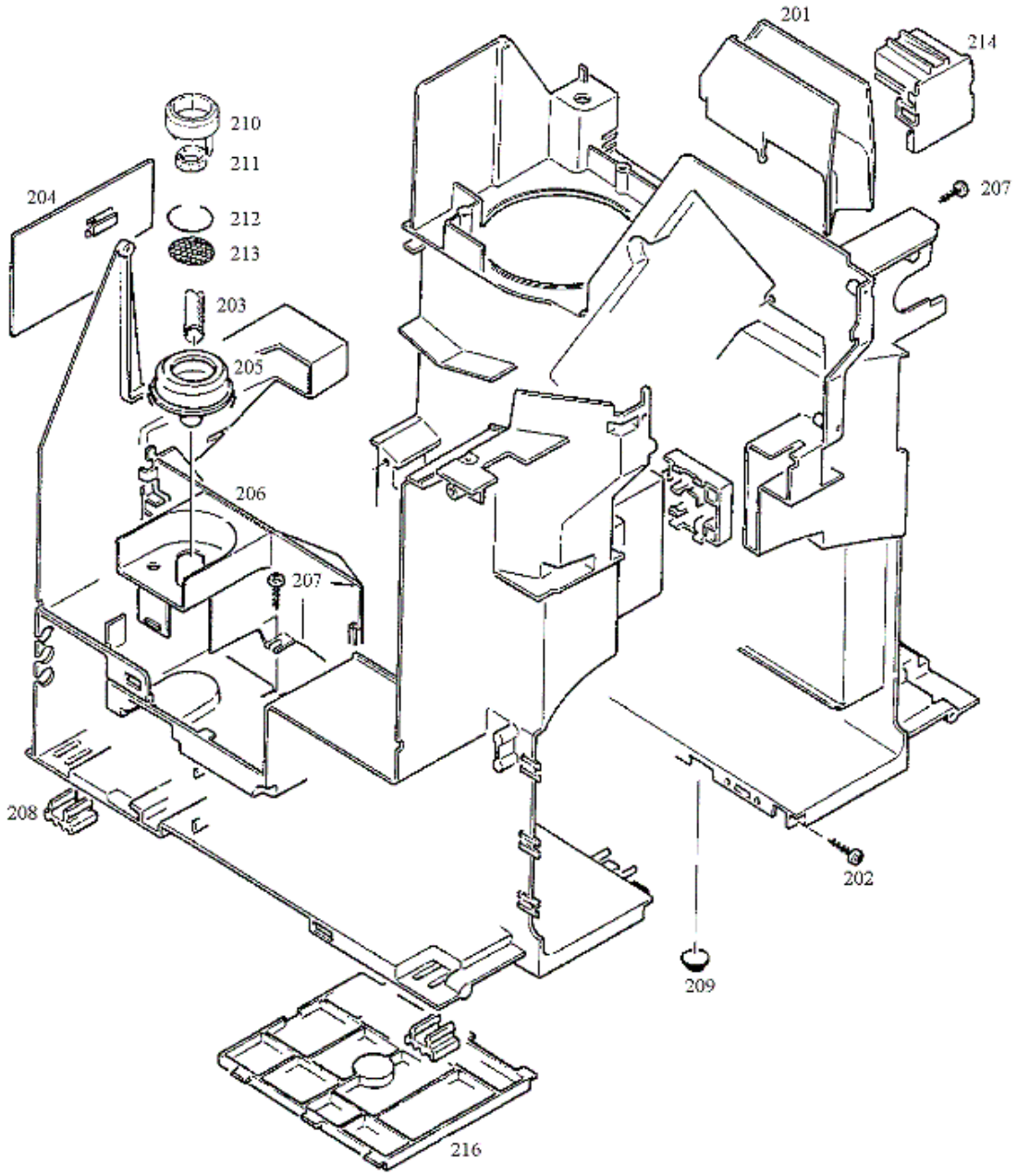

Art.-Nr.	Pos	Bezeichnung	Variante	Lager	SC
	0201	Einlaufkanal schwarz		X	
	0202	Schraube M3		X	
	0203	Schlauch Silikon 5x2x280		X	
	0204	Pulverabweiser schwarz		X	
	0205	Ventilöffnerset komplett		X	
	0206	Ventilträger schwarz		X	
	0207	Schraube KST/PT 3.5x12 vz-blau		X	
	0208	Fuss		X	
	0209	Elastikpuffer 4.75x15.9 schwar		X	
	0210	Ventilkappe		X	
	0211	Innenverteilmanschette		X	
	0211	Manchette 59456 Beutel 100 Stk		X	
	0212	Sicherungsring		X	
	0213	Sieb		X	
	0214	Deckel Einlaufkanal schwarz		X	
	0216	Abdeckung Kabelfach		X	

(3) Fronttüre

S13204_03

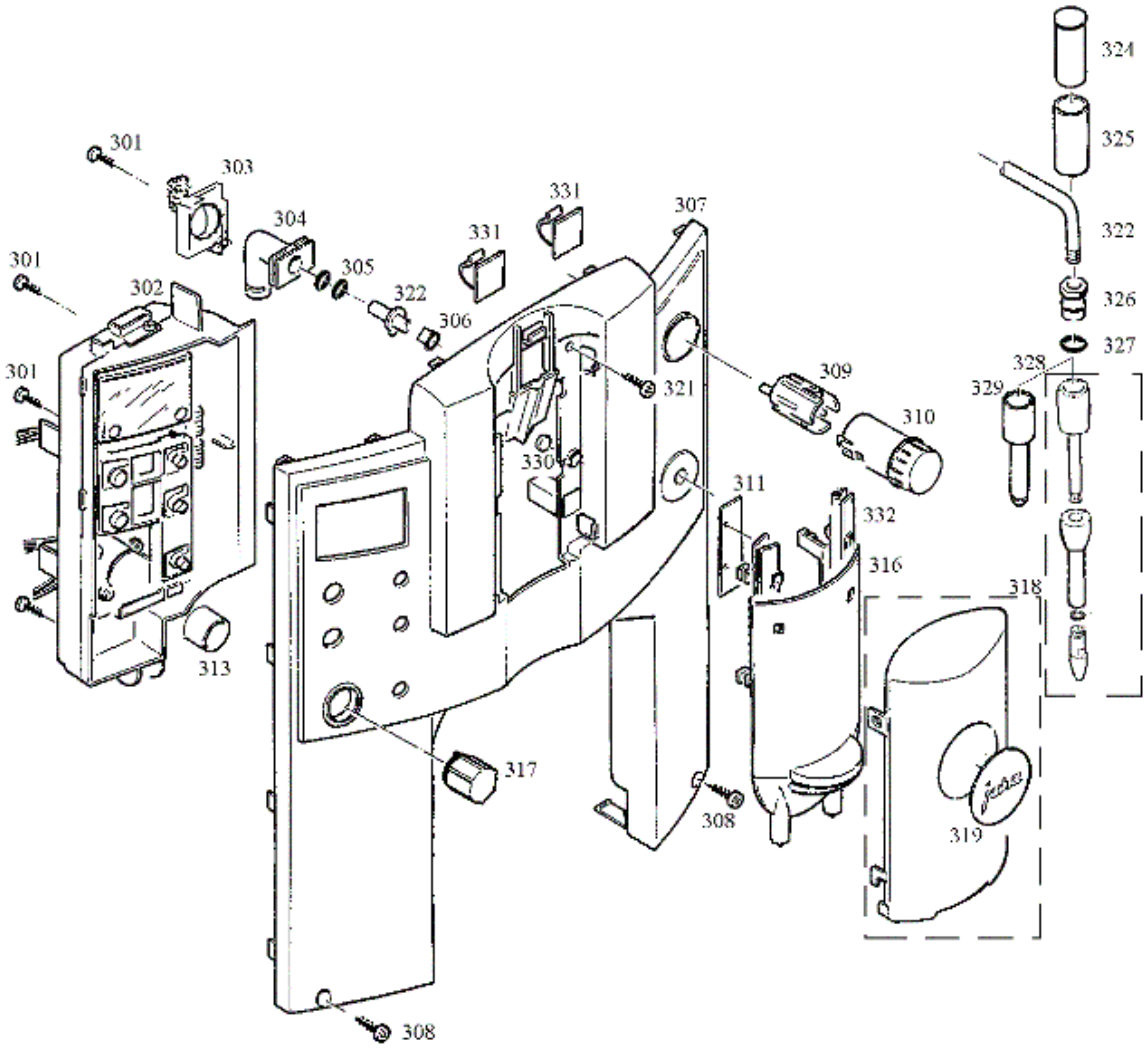

Art.-Nr.	Pos	Bezeichnung	Variante	Lager	SC
	0301	Pt-Schraube 3x12 vz-schwarz		X	
	0302	El.Logikprint kpl.		X	
	0303	Aufnahme Dampfrohr		X	
	0304	Anschluss Dampfrohr		X	
	0305	O-Ring 58620 Beutel 100 Stk		X	
	0306	Hülse Dampfrohr		X	
	0307	Front platin V2		X	
	0308	Schraube M3		X	
	0309	Adapter schwarz		X	
	0310	Drehknopf Dampf, matt		X	
	0311	Platte Magnetführung		X	
	0313	Adapter Rotary		X	
	0316	Auslaufschieber silber V2		X	
	0317	Drehknopf Rotary		X	
	0318	Deckel Auslaufschieber E9 kpl			
	0319	SK Jura/Capresso Button 39.4mm		X	
	0321	Schraube KST/PT 3.5x12 vz-blau		X	
	0322	Dampfrohr verchromt		X	
	0324	Kappe schwarz		X	
	0325	Hülse Ms		X	
	0326	Dampfdüse schwarz		X	
	0327	O-Ring 11x2 silikon		X	
	0328	Dampfrohr inkl. Aufsch. Con. 2		X	
	0329	Wasserrohr mit O-Ring (K)		X	
	0330	Magnet		X	
	0331	Klammer Kabelbaum		X	
	0332	Trichter schwarz		X	

(4) Leistungsprint

S13204_04

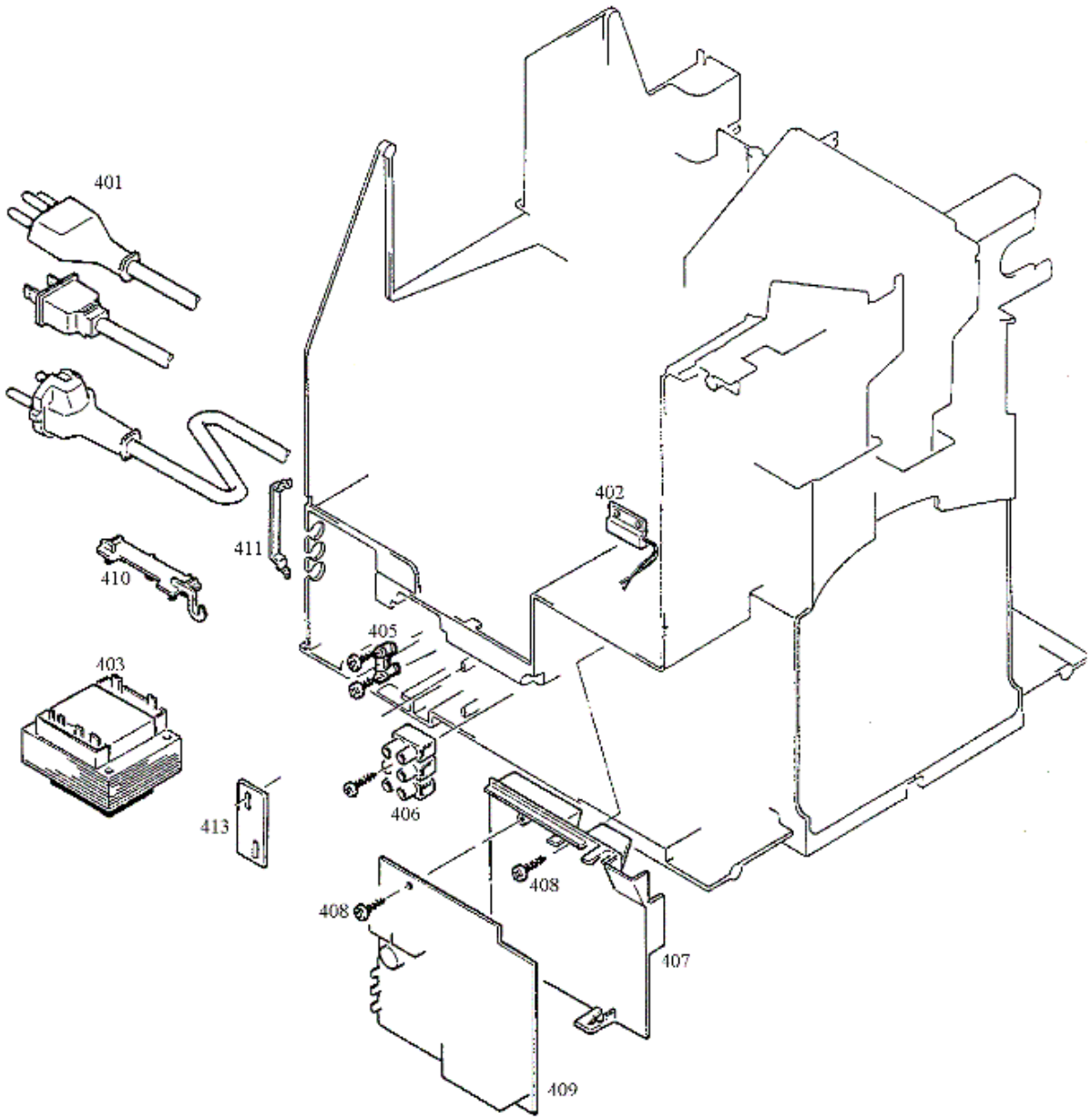

Art.-Nr.	Pos	Bezeichnung	Variante	Lager	SC
	0401	Netzkabel 1.3m USA schwarz		X	
	0402	Reedsensor zu Wassertank		X	
	0403	Transformer 120V UL		X	
	0405	Kabelrückzugbride		X	
	0406	Lüsterklemme 3-pol 500/3 35		X	
	0407	Kabelkanal hellgrau		X	
	0408	Schraube KST/PT 3.5x12 vz-blau		X	
	0409	El.Leistungsprint 120V V2			
	0410	Halter Transformator schwarz		X	
	0411	Klammer Verdrahtung natur		X	
	0413	Halter Verdrahtung		X	

(5) Antrieb

S13204_05

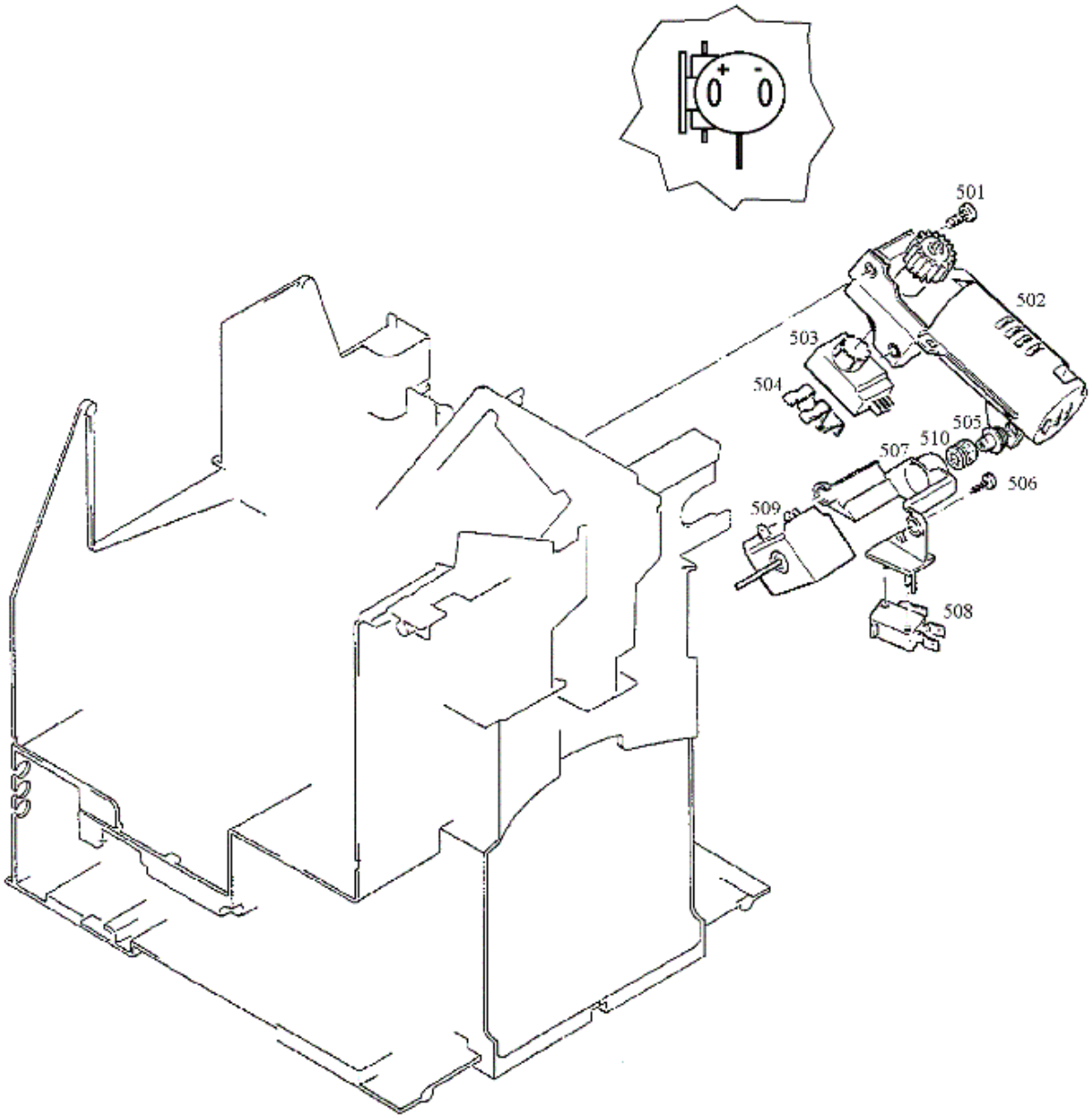

Art.-Nr.	Pos	Bezeichnung	Variante	Lager	SC
	0501	Schraube M5x12 Li-Kopf Torx 20		X	
	0502	Getriebemotor komplett		X	
	0503	Encoder 97		X	
	0504	Klammer Encoder		X	
	0505	Lagerzapfen Antrieb schwarz		X	
	0506	Schraube KST/PT 3.5x12 vz-blau		X	
	0507	Drainageventilhalter		X	
	0508	Mikroschalter D45R-VGAX		X	
	0509	Magnet Drainageventil 120V/37		X	
	0510	Gummipuffer		X	

(6) Erhitzer

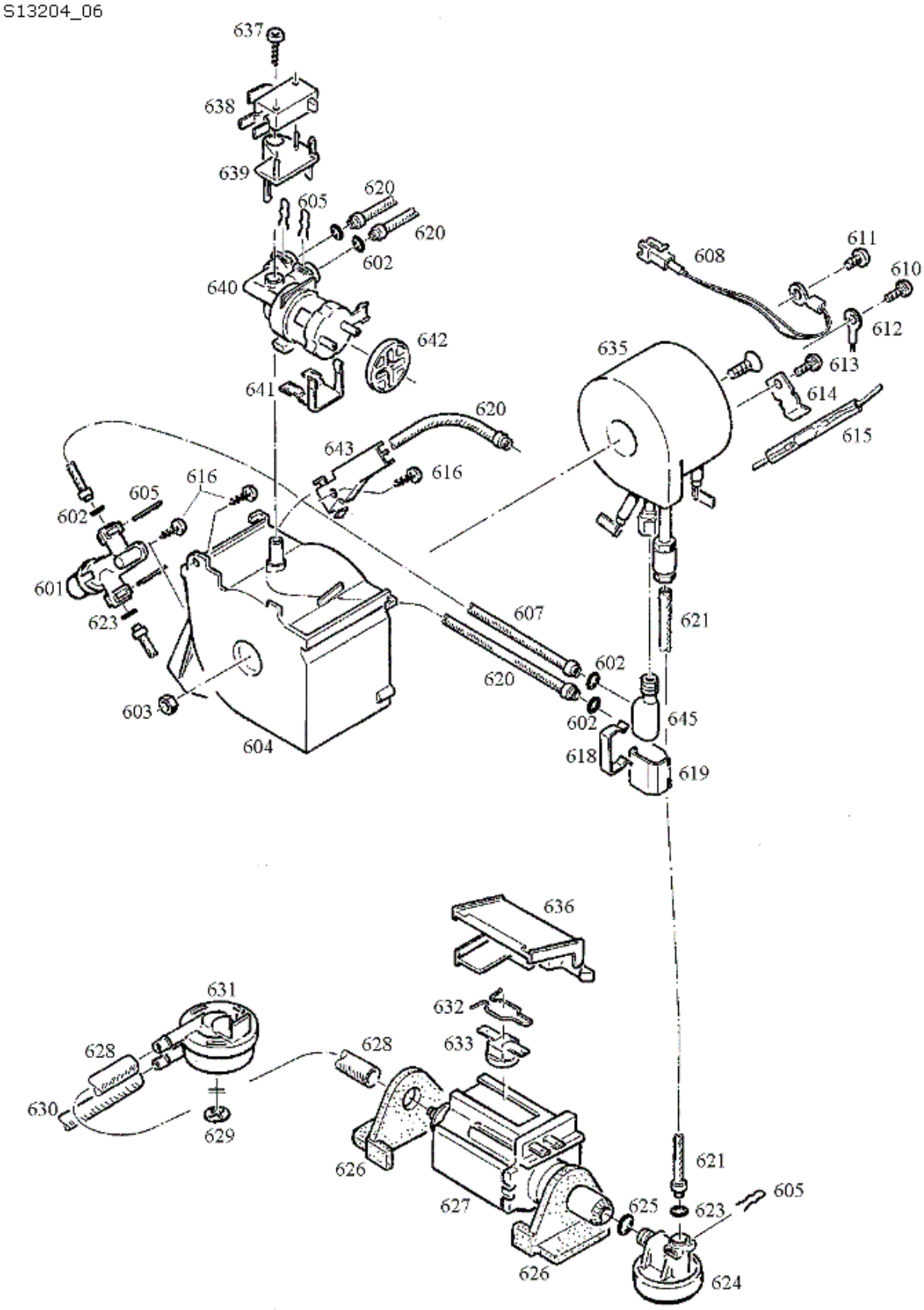
S13204_06
637
638
639
605
620
620
602
640
642
641
608
611
610
612
613
614
615
635
620
643
616
616
605
602
601
623
603
604
607
620
602
602
621
645
618
619
636
631
632
633
628
628
630
629
626
627
626
621
625
623
605
624

Art.-Nr.	Pos	Bezeichnung	Variante	Lager	SC
	0601	Auslaufventil 6N		X	
	0602	O-Ring 3.4x1.9 rot		X	
	0603	Mutter M6 sechskant		X	
	0604	Träger Thermoblock 2003 natur		X	
	0605	Klammer Druckschlauchbefestig.		X	
	0607	Schlauch 4x2.5x170mm		X	
	0608	Sensor T-Block komplett		X	
	0610	Schraube GF/Tapt. M4x8 vz-bl		X	
	0611	Schraube GF/Tapt. M5x8 vz-bl		X	
	0612	Si-Litze EU gelb-gr. 210mm		X	
	0613	Schraube GF/Tapt. M4x8 vz-bl		X	
	0614	Efensicherungsklammer TB2001		X	
	0615	Ef-Litze UL/120V 192°C		X	
	0616	Schraube KST/PT 3.5x12 vz-blau		X	
	0618	Klammer zu F-Anschluss		X	
	0619	Hülse zu serto Anschlusswinkel		X	
	0620	Schlauch FEP D4/2.5x260mm		X	
	0621	Schlauch 4x2.5x128mm		X	
	0623	O-Ring 58775 Beutel 100 Stk		X	
	0624	Membranregler		X	
	0625	O-Ring 58921 Beutel 100 Stk		X	
	0626	Pumpenstütze Version 2		X	
	0627	Pumpe cp3a 120V/55W/60Hz		X	
	0628	Schlauch Silikon 5.x2x165		X	
	0629	Haltering starlock d=3		X	
	0630	Schlauch Silikon 5x2x280		X	
	0631	Flowmeter fhksc 12r 0-grad		X	
	0632	Klammer zu Thermostat 1NT		X	
	0633	Thermostat 115C/10A 1NT01L		X	
	0635	Thermoblock 2003 120V/1400W		X	
	0636	Abdeckung Pumpe schwarz		X	
	0637	Schraube KST/PT 3x16 Torx-10		X	
	0638	Mikroschalter 125V/250V 16A			
	0639	Schalterträger zu Dampfventli		X	
	0640	Dampfventil kpl.		X	
	0641	Schaltringfeder zu Dampfventil		X	
	0642	Scheibe für Ausgleich		X	
	0643	Schlauchführung schwarz		X	
	0645	Anschlusswinkel		X	

(7) Mahleinheit

S13204_07

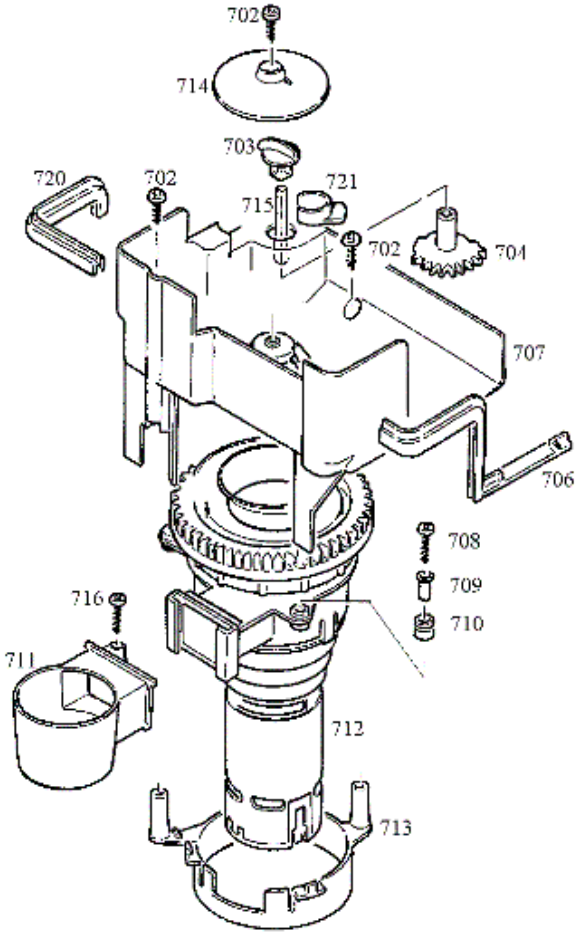

Art.-Nr.	Pos	Bezeichnung	Variante	Lager	SC
	0702	Schraube KST/PT 3.5x12 vz-blau		X	
	0703	Drehknopf schwarz		X	
	0704	Ritzel zu Mahlverstellung		X	
	0706	Dichtung Bohnenbehälter		X	
	0707	Bohnenbehälter		X	
	0708	Schraube kst/PT		X	
	0709	Rohrniet 4x0.4x10		X	
	0710	Gummipuffer		X	
	0711	Mahlwerktrichter V2 schwarz		X	
	0712	Mahleinheit V6 120V		X	
	0713	Adapter schwarz V3		X	
	0714	Abdeckkappe schwarz		X	
	0715	Achse zu Mahlverstellung		X	
	0716	Schraube KST/PT 3x12 vz-blau		X	
	0720	Dichtung Bohnenbehälter		X	
	0721	Sicherungsscheibe schwarz		X	

(8) Brüheinheit

S13204_08

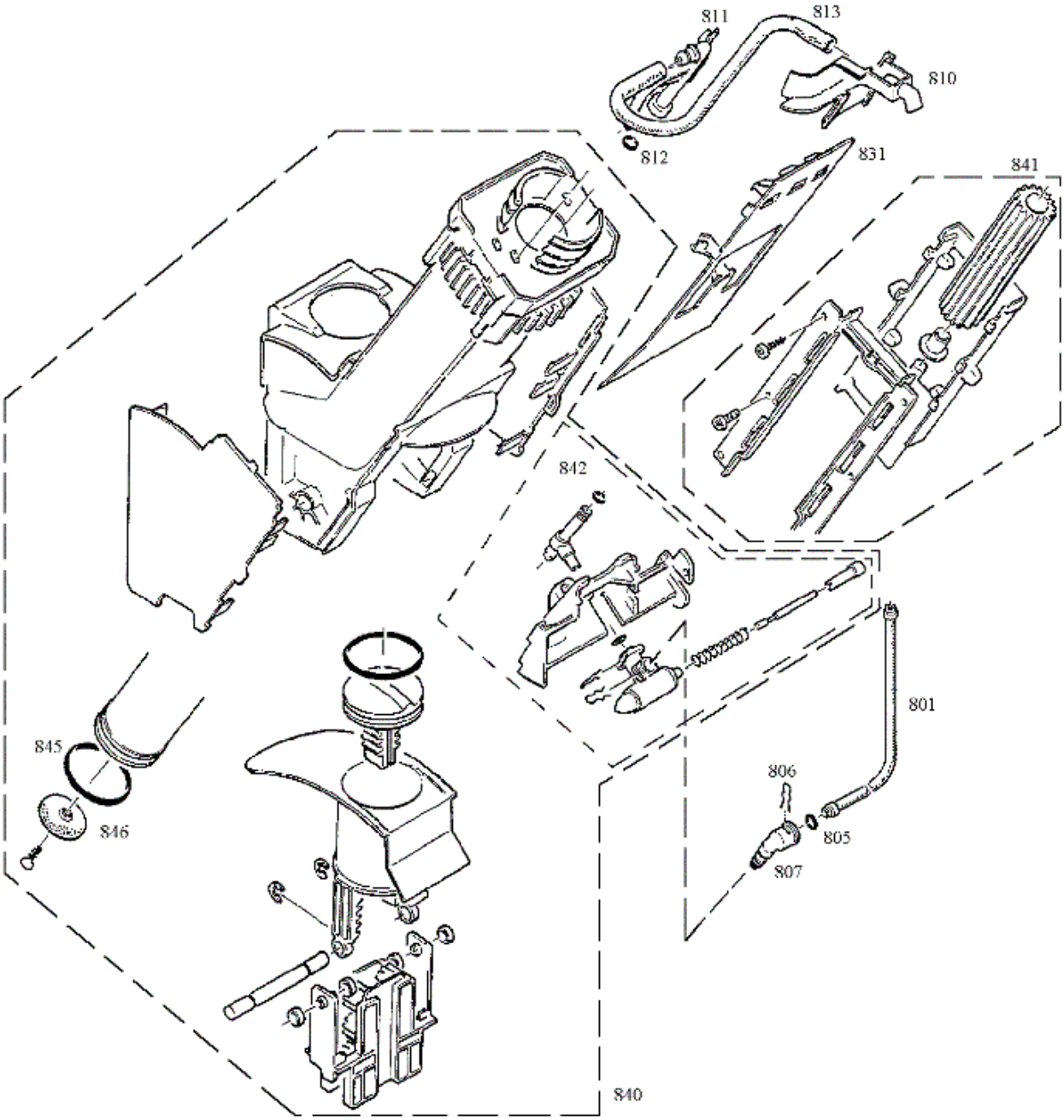

Art.-Nr.	Pos	Bezeichnung	Variante	Lager	SC
	0801	Schlauch FEP D4.0/2.50x250mm		X	
	0805	O-Ring 94389 Beutel 100 Stk		X	
	0806	Klammer Druckschlauchbefestig.		X	
	0807	Ventilanschluss V3A schwarz		X	
	0810	Schlauchführung natur		X	
	0811	Auslauf Kaffee weiss		X	
	0812	O-Ring nbr 6.5x1.5		X	
	0813	Winkelschlauch natur 60Shore		X	
	0831	Tresterschaufel		X	
	0840	Brüheinheit universal		X	
	0841	Führung komplett V2		X	
	0841	Führung komplett repariert	REP	X	
	0842	Ersatz-Drainageventil V2		X	
	0845	O-Ring 64032 Beutel 100 Stk		X	
	0845	O-Ring zu BE inkl. Beiblatt		X	
	0846	Kaffeesieb		X	

(10) Beilage

S13204_10

1001

Verpackung/
Packing

1010

Betriebsmittel/
Operational funds

1020

Hinweise/
References

1040

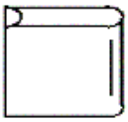

Bedienungsanleitung/
Operating instructions

1050

Werkzeug/
Tool

Art.-Nr.	Pos	Bezeichnung	Variante	Lager	SC
	1001	Service-Karton Impressa		X	
	1001	Bildkarton S70		X	
	1001	Styropor 2-teilig		X	
	1010	Messlöffel schwarz		X	
	1010	Reinigungstabl. 2er Bliste EU		X	
	1010	Wasserhärtestäbchen		X	
	1010	Clearyl cartridge		X	
	1010	DVD E8/F7/F9/Z5/S7/S9		X	
	1020	Garantiebestimmung Dom. 2-J IN		X	
	1020	SK Mahlgrad		X	
	1020	Clearyl Broschüre E/F/SP		X	
	1020	Beiblatt "Internet" D/F/E/H		X	
	1020	Warnkleber rot/schwarz		X	
	1040	Bedienungsanleitung E8/E9 E		X	
	1040	Kurzanleitung E8/E9 E		X	
	1050	Bit-Halter		X	
	1050	Bit-Einsatz oval		X	

Schema 1

File not found

Schema 2

File not found

Fluidsystem

File not found